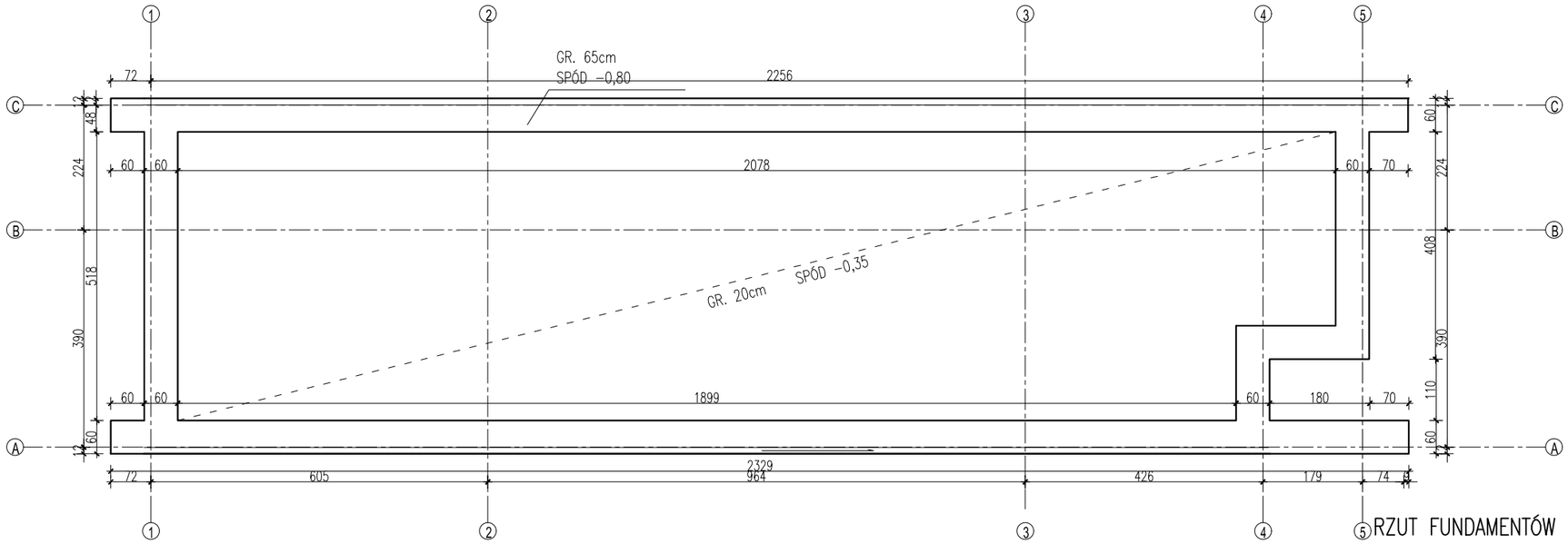

RZUT FUNDAMENTÓW

UWAGI:
DREWNO KONSTRUKCYJNE KLASY C24 ZABEZPIECZONE OGNIOWO ORAZ PRZECIWWILGOCIOWO
BETON C25/30
1. PRZED PRZYSTĄPIENIEM DO ROBÓT WYKONAWCA ZOBOWIĄZANY JEST SPRAWDZIĆ WSZYSTKIE WYMIARY NA BUDOWIE.
2. W PRZYPADKU ROZBIEŻNOŚCI NADRZĘDNYM PROJETEM JEST PROJEKT ARCHITEKTURY
3. WSZELKIE ZMIANY, KTÓRE WYKONAWCA ZDECYDUJE SIĘ WPROWADZIĆ, RÓWNIEŻ TE, KTÓRE SŁUŻĄ JEDYNIE ZMIANIE TECHNOLOGII, POWINNY BYĆ UZGODNIONE Z PROJEKTANTEM.

PROJEKT	**PROJEKT BUDOWLANY TYMCZASOWEGO PAWILONU PRACOWNI FOTOGAFICZNEJ MUZEUM NARODOWEGO W WARSZAWIE**	
INWESTOR	**MUZEUM NARODOWE W WARSZAWIE, AL. JEROZOLIMSKIE 3, 00-495 WARSZAWA**	
FAZA	**PROJEKT BUDOWLANY**	
BRANŻA	**KONSTRUKCJA**	
AUTOR	**mgr inż. RADOSŁAW STASIUKIEWICZ**	upr. MAZ/0804/PWBKb/16
SPRAWDZAJĄCY	**mgr inż. WOJCIECH ŻYCIŃSKI**	upr. MAZ/0389/PWBKb/16
	DATA 05.2017	SKALA 1:100

NAZWA RYSUNKU

RZUT FUNDAMENTÓW

NUMER PROJEKTU

K-01