GALERIA MALARSTWA POLSKIEGO
WC MĘSKA 1:50

INWENTARYZACJA

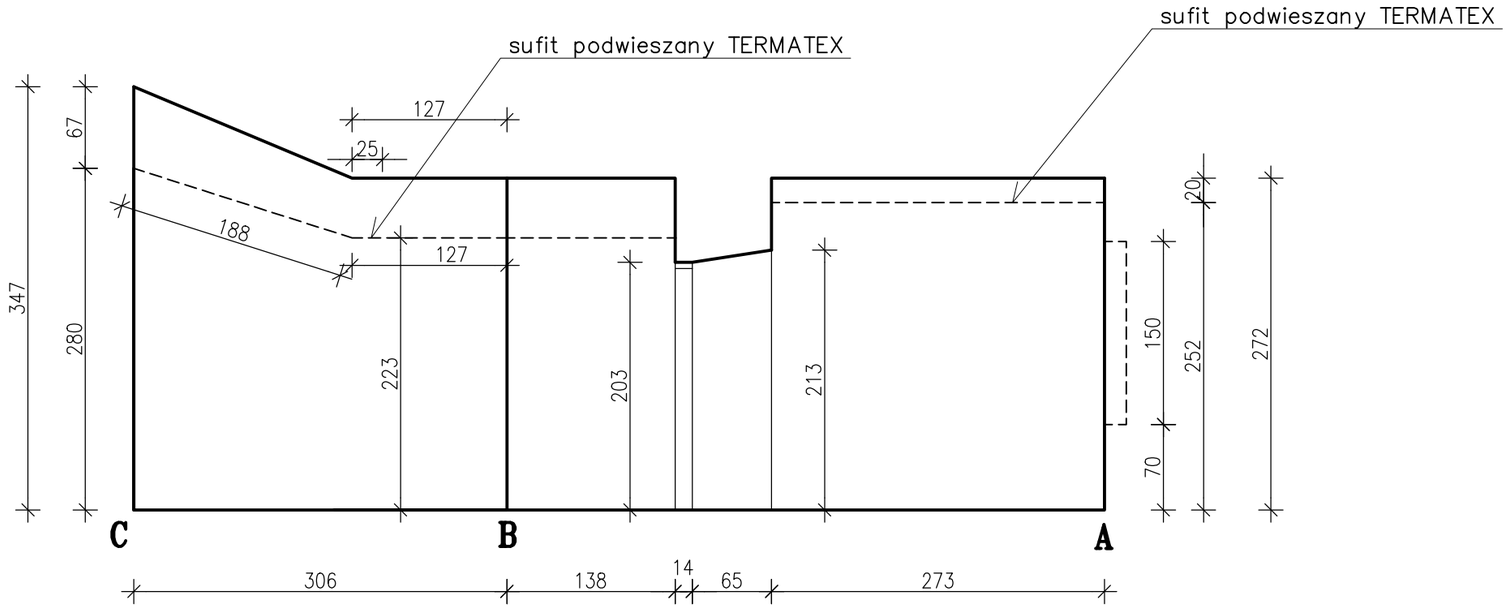

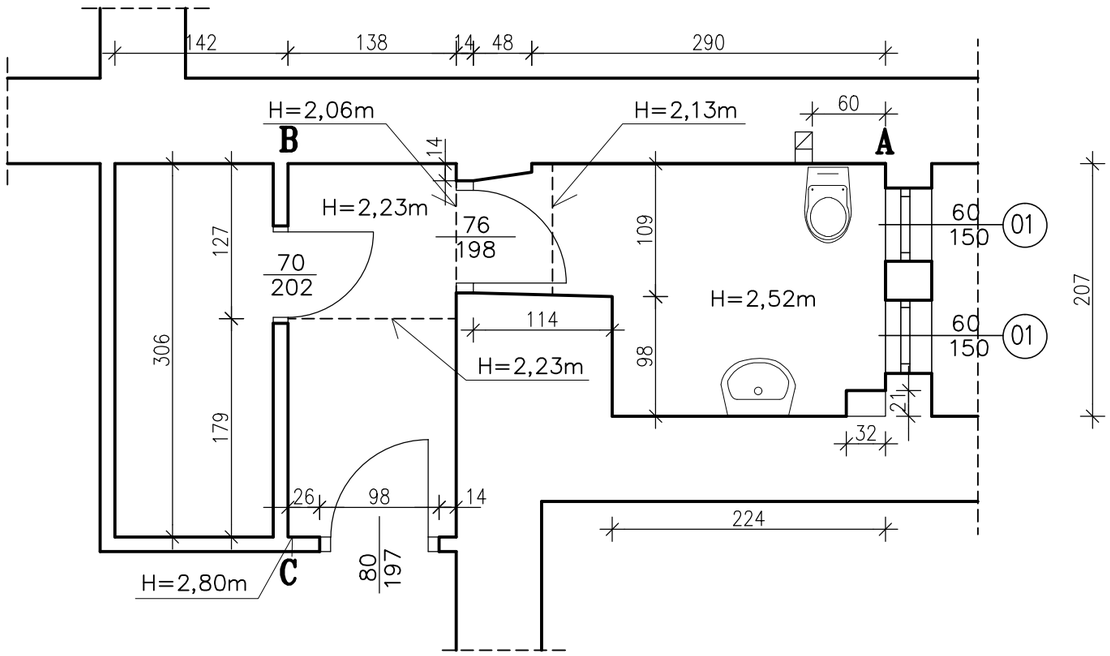

Inwestor: MUZEUM NARODOWE W WARSZAWIE, 00–495 Warszawa, Al.Jerozolimskie 3			
Nazwa i adres obiektu: *BUDYNEK GŁÓWNY MUZEUM NARODOWEGO GALERIA MALARSTWA XIX w. – Ip*			Data: LIPIEC 2016
Tytuł/nazwa rysunku: TOALETA MĘSKA – INWENTARYZACJA			Skala: 1:50
Specjalność	Imię i nazwisko	Nr uprawnień	Podpis
Budowlana	mgr inż. Leszek Hyliński	2306/Lb/84	Nr rysunku: 3