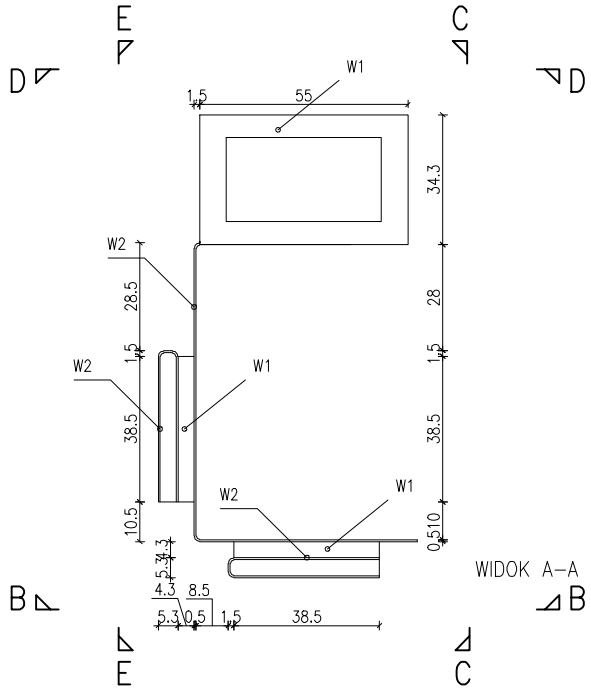

WIDOK A–A

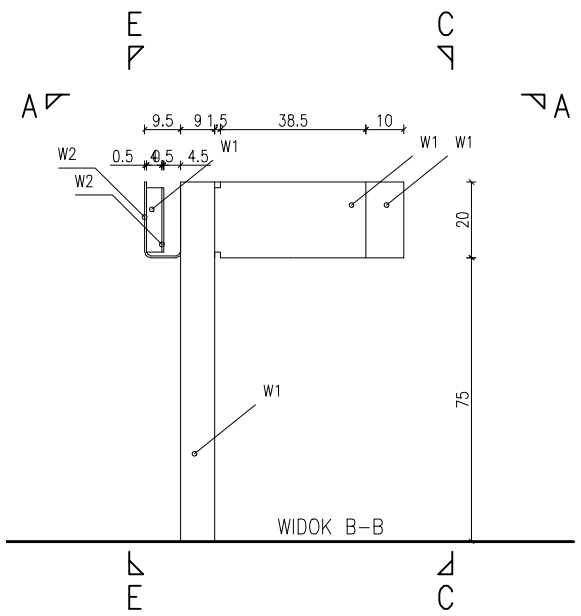

WIDOK B–B

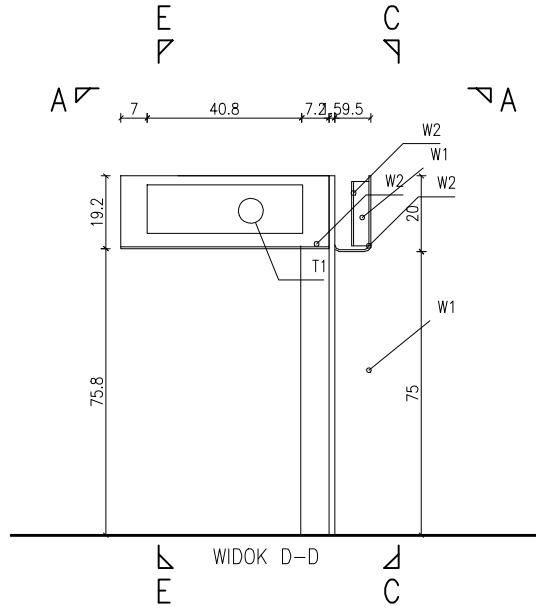

WIDOK D–D

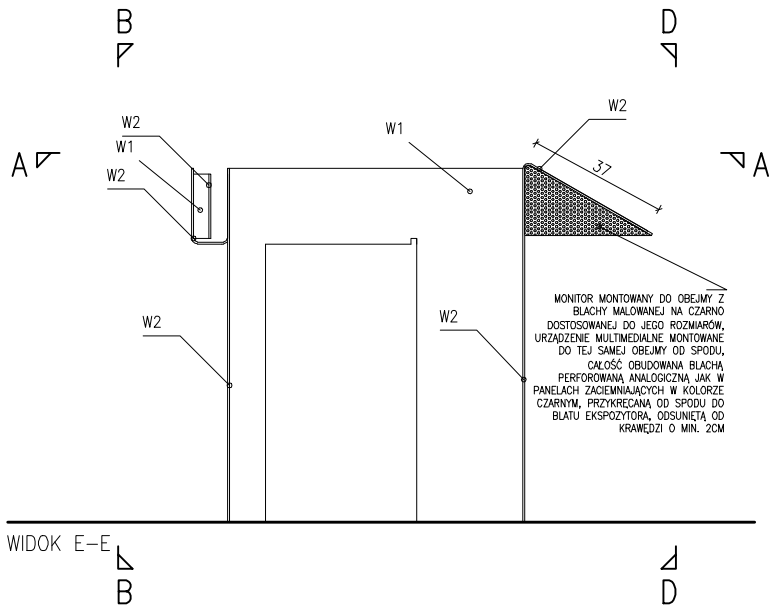

WIDOK E–E

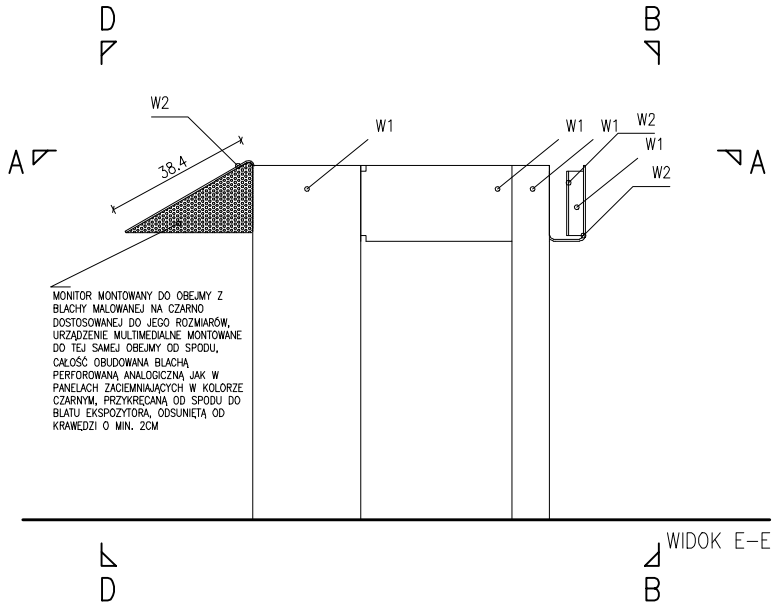

WIDOK E–E

ZABUDOWY EKSPOZYCYJNE WYKONANE ZE STALI SUROWEJ GRUBOŚCI 5MM WYKOŃCZONEJ ODPOWIEDNIO:

W1 – STAL SUROWA MALOWANA NATRYSKOWO NA KOLOR CZARNY MAT.

W2 – KRAWĘDŹ ARKUSZA STALI SUROWEJ SZLIFOWANA DO UZYSKANIA POŁYSKU ZABEZPIECZONA PRZED KOROZJĄ POWŁOKĄ BEZBARWNĄ

SZ – SZKLENIE GABLOT WYKONANE ZE SZKŁA MUZEALNEGO O GRUBOŚCI 5MM ŁACZONEGO SPOINA BEZBARWNĄ

T1 – MIEJSCE MONTAŻU MONITORA 19" O PROPORCJACH OBRAZU 16:10 Z NAKŁADKĄ DOTYKOWĄ WRAZ Z URZĄDZENIEM MULTIMEDIALNYM

OZNACZENIA EKSPONATÓW:

OZNACZENIE	SZACUNKOWA WAGA	ODLEGŁOŚĆ PODSTAWY OD POSADZKI
B_35	180kg	h60cm

2.14 NUMER ZABUDOWY EKSPOZYCYJNEJ

ORIENTACYJNY OBRYS EKSPONATU

KIERUNEK PODSTAWOWEJ ŚCIEŻKI ZWIEDZANIA

A OZNACZENIE ROZWINIĘĆ ŚCIAN

UWAGI:

1. PRZED PRZYSTĄPIENIEM DO ROBÓT WYKONAWCA ZOBOWIĄZANY JEST SPRAWDZIĆ WSZYSTKIE WYMIARY NA BUDOWIE
2. WSZELKIE ZMIANY, KTÓRE WYKONAWCA ZDECYDUJE SIĘ WPROWADZIĆ POWINNY BYĆ UZGODNIONE Z PROJEKTANTAMI
3. WSZELKIE KOLORY ZASTRZEŻONE DO DECYZJI PROJEKTANTÓW
4. RYSUNKI WARSZTATOWE WSZELKICH ELEMENTÓW I PROPONOWANYCH ROZWIĄZAŃ TECHNICZNYCH PRZEDSTAWIĆ DO AKCEPTACJI PROJEKTANTÓW
5. WSZELKIE PRAWA AUTORSKIE NALEŻĄ DO PRACOWNI WWAA

PROJEKT

WYSTAWA STAŁA W GALERII ŚREDNIOWIECZNEJ W MUZEUM NARODOWYM W WARSZAWIE

INWESTOR

MUZEUM NARODOWE W WARSZAWIE

PROJEKT PRZETARGOWY

BRANŻA

ARCHITEKTURA

ZESPÓŁ PROJEKTOWY

mgr art. Boris Kudlička
mgr inż. arch. Marcin Mostafa
mgr inż. arch. Natalia Paszkowska
mgr inż. arch. Michał Bartnicki
inż. arch. Dorota Wilczyńska

PODPIS / PIECZEĆ

WWAA
WWA Architekci
UL.MIŃSKA 25 bud.44
03-808 WARSZAWA
WWW.WWAA.PL

DATA 09.11.2012r.

SKALA 1:20

NAZWA RYSUNKU/ SUBJECT

RYSUNEK ZABUDOWY EKSPOZYCYJNEJ 10.04

NUMER PROJEKTU

AR.03.10.04